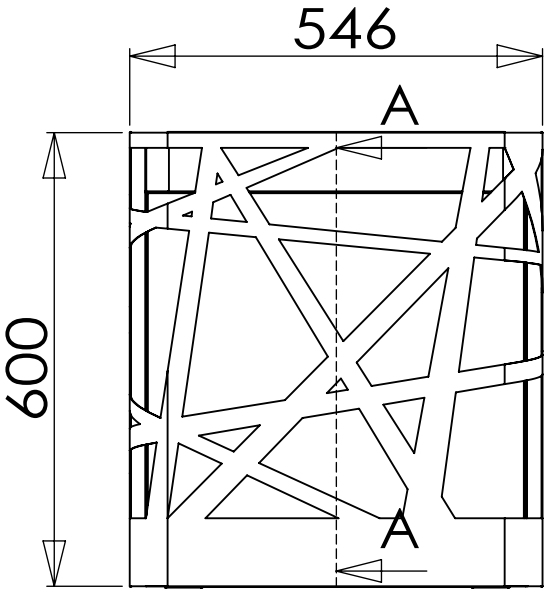

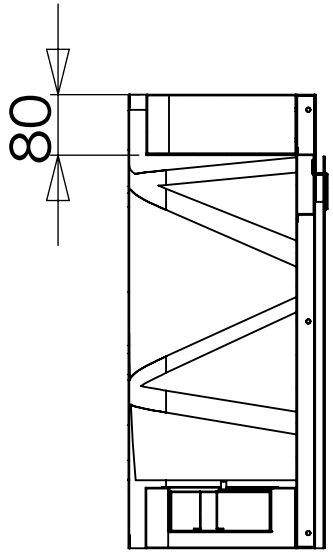

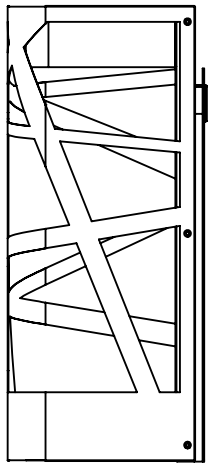
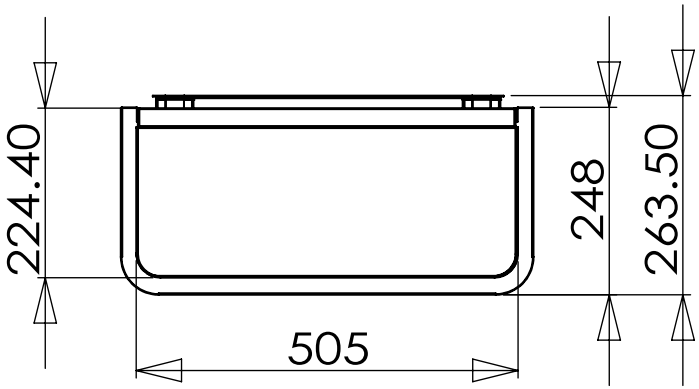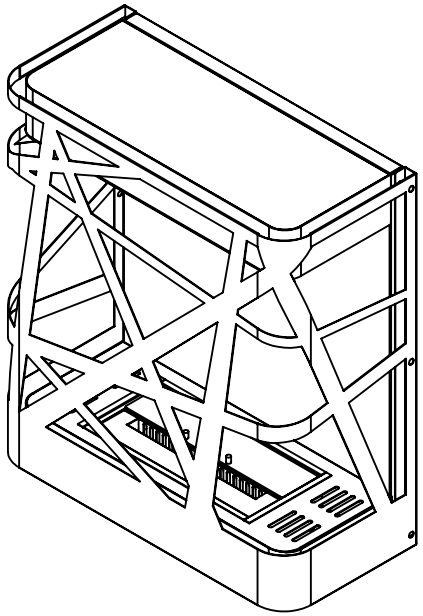
A-A